TS-A1680F/XIEL5 THF5888-D/VI

MADE IN VIETNAM / FABRIQUÉ AU VIÊT-NAM / СДЕЛАНО В ВЬЕТНАМ

XIEL5
1 pair / paire
PIONEER CORPORATION

8 849384094973 5

TS-A1680F

Pioneer

Be sure to read this instruction manual before installing this speaker.
Vor dem Einbau des Lautsprechers, verlesen Sie nicht dieses Vorschrift zu lesen.
Prière de lire obligatoirement ce manuel d'installation avant de monter les haut-parleurs.
Prima di installare l'altoparlante leggete tassativamente le istruzioni.
Antes de instalar el altavoz es importante que lea estas instrucciones.
Leia este manual de instruções antes de instalar o alto-falante.
Обязательно прочитайте это руководство перед подключением динамика.
يجب قراءة كتيب التعليمات هذا قبل تركيب السماعة.

⚠ CAUTION
1. Do not touch the speaker flexible wave (◎).
2. Do not change the direction of the speaker terminal assembly (◎).
3. Wipe new sealed and speaker terminals off the contact metal.
4. When making connections, refer also to the instruction manual of the car stereo used.

⚠ VORSICHT
1. Die Lautsprecherfaltzone (◎) nicht berühren.
2. Die Richtung der Lautsprecherpol-Anordnung (◎) darf nicht geändert werden.
3. Die Kontaktmetalle und Lautsprecherpole müssen zu beachten.
4. Zum Anschlussen siehe auch die Anleitung für das verwendete Auto-Stereo-Radio zu beachten.

⚠ ATTENTION
1. Ne jamais toucher le El Flexible de haut-parleur (◎).
2. Ne pas modifier l'orientation de polarité de connexions du haut-parleur (◎).
3. Essuyer que les fils et les bornes de haut-parleurs ne touchent pas une pièce métallique.
4. Le branchement s'opère après opérations de la notre d'instructions de l'autoradio que est utilisée.

⚠ PRECAUTIONES
1. No tocar el cono flexible del altavoz (◎).
2. No cambiar la dirección de grupo terminale del altavoz (◎).
3. Asegurar de que los terminales del altavoz y el hilo conductor no estén en contacto con el metal.
4. Para hacer la conexión consultar también el manual de instrucciones que se provee para el receptor.

⚠ PRECAUZIONE
1. Non toccare il cono flessibile del diffusore (◎).
2. Non cambiare la direzione del gruppo terminale del diffusore (◎).
3. Assicurarsi che il cavo ed i terminali del diffusore non siano a contatto con metallo.
4. Quando si effettuano connessioni, fare riferimento anche al manuale di istruzioni dell'autoradio usato.

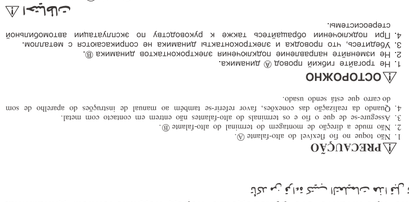

● PARTS INCLUDED / ● MIT GELIEFERTES ZUBEHÖR / ● PIÈCES COMPRISES / ● PEZZI INCLUSI / ● PIEZAS INCLUIDAS / ● PEÇAS INCLUÍDAS / ● KOMMTREKAUMR / ● Прилагаемые детали

● TECHNISCHE EINZELHEITEN
- Tonwiedergabesystem ..... Koaxial 4-Wege
- Bestehend aus Lautsprecher
- Tiefton ..... φ165 mm
- Mitteltöner ..... φ42 mm
- Hochtöner ..... φ11 mm
- Super-hochtöner ..... φ11 mm
- Nennleistung (RMS) ..... 80 W
- Max. Musikleistung ..... 350 W
- Empfindlichkeit ..... 88 dB (1 W/1 m)
- Frequenzgang ..... 36 Hz bis 25 kHz (−20 dB)
- Nennimpedanz ..... 4 Ω
- Ausschnitt-Durchmesser ..... φ144 mm

● ESPECIFICACIONES
- Sistema de reproducción ..... Koa cuadruple coaxial
- Especificaciones de alto-falante
- Woofer ..... φ165 mm
- Altavoz de medios ..... φ42 mm
- Tweeter ..... φ11 mm
- Super tweeter ..... φ11 mm
- Potencia máxima de música ..... 350 W
- Sensibilidad ..... 88 dB (1 W/1 m)
- Respuesta de frecuencia ..... 36 Hz a 25 kHz (−20 dB)
- Impedancia nominal ..... 4 Ω
- Diámetro de corte ..... φ144 mm

● ESPECIFICATIONS
- Speaker Specifications
- Woofer ..... φ165 mm (6-5/8" dia.)
- Midrange ..... φ42 mm (1-5/8" dia.)
- Tweeter ..... φ11 mm (3/8" dia.)
- Super Tweeter ..... φ11 mm (3/8" dia.)
- Continuous power handling (RMS) ..... 80 W
- Maximum music power ..... 350 W
- Sensitivity ..... 88 dB (1 W/1 m)
- Frequency response ..... 36 Hz to 25 kHz (−20 dB)
- Nominal impedance ..... 4 Ω
- Cutout diameter ..... φ144 mm (5-5/8" dia.)

● ТЕХНИЧЕСКИЕ ХАРАКТЕРИСТИКИ
- Система воспроизведения ..... Коаксиальная 4-полосная система
- Технические характеристики динамика
- Низкочастотный ..... φ165 мм
- Среднечастотный ..... φ42 мм
- Высокочастотный ..... φ11 мм
- Высокочастотный ..... φ11 мм
- Мощность (RMS) ..... 80 Вт
- Максимальная музыкальная мощность ..... 350 Вт
- Чувствительность ..... 88 дБ (1 Вт/1 м)
- Частотная характеристика ..... 36 Гц к 25 кГц (−20 дБ)
- Номинальное сопротивление ..... 4 Ом
- Диаметр среза ..... φ144 мм

● DATI TECNICI
- Sistema di riproduzione ..... Coassiale a 4 vie
- Caratteristiche del diffusore
- Woofer ..... φ165 mm
- Midrange ..... φ42 mm
- Tweeter ..... φ11 mm
- Super tweeter ..... φ11 mm
- Potenza continua (RMS) ..... 80 W
- Massima potenza musicale ..... 350 W
- Sensibilità ..... 88 dB (1 W/1 m)
- Risposta in frequenza ..... 36 Hz a 25 kHz (−20 dB)
- Impedenza nominale ..... 4 Ω
- Diametro di taglio esterno ..... φ144 mm

● 仕様
- 再生方式 4ウェイ同軸
- スピーカー仕様
- ウーファー ..... φ165 mm
- スコーカー ..... φ42 mm
- ツイーター ..... φ11 mm
- スーパーツイーター ..... φ11 mm
- 最大入力 (RMS) ..... 80 W
- 最大音楽再生 ..... 350 W
- 感度 ..... 88 dB (1 W/1 m)
- 周波数帯域 ..... 36 Hz ～ 25 kHz (−20 dB)
- 公称インピーダンス ..... 4 Ω
- 取付寸法 ..... φ144 mm

● EXAMPLE OF COVERAGE / ● EXEMPLE DE COUVERTURE

MAKE / FAIRE	MODEL / MODÈLE
AUDI	A3
CHEVROLET	EQUINOX / CRUZE
CITROËN	C1
FORD	FUSION / FIESTA
HONDA	CIVIC
HYUNDAI	CRETA / Tucson
MARUTI SUZUKI	BALENO / VITARA BREZZA
NISSAN	ROGUE / QASHQAI
OPEL	ASTRA / CORSA
PEUGEOT	208 / 308
SEAT	LEON
RENAULT	CAPTUR / CLIO
ŠKODA	OCTAVIA
TOYOTA	RAV4 / 4RUNNER
VOLKSWAGEN	GOLF Mk7 / Tiguan

● HOW TO INSTALL / ● MODE D'INSTALLATION

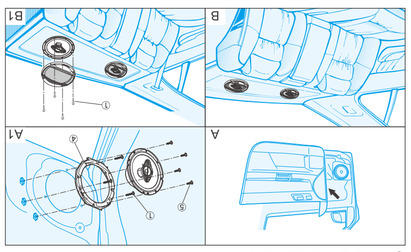

● Installation Fitting Guide / ● Guide d'installation

To find more information for various vehicles and adaptor compatibility

Pour plus d'informations sur la compatibilité des différents véhicules et adaptateurs

http://www.pioneer-carglobal.com/speakerfitting

● DIMENSIONS / ● DIMENSIONS

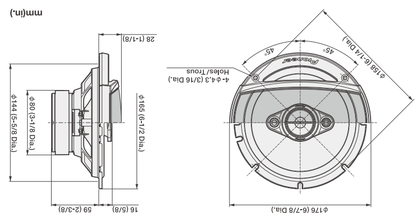

© PIONEER CORPORATION 2018 28-8, Honkomagome 2-chome, Bunkyo-ku, Tokyo 113-0021, JAPAN / JAPON
PIONEER EUROPE NV Haven 1087, Keetberglaan 1, B-9120 Melsele, Belgium / Belgio / Belgique

TS-A1680F
HP 4 VOIES

Pioneer

TS-A1680F
4-WAY SPEAKER / HP 4 VOIES / DIFFUSORE 4 VIE
ALTAVOZ 4 VÍAS / ALTO-FALANTE 4 VIAS
4-ПОЛОСНЫЙ ДИНАМИК

Pioneer

A series / séries

TS-A1680F
4-WAY SPEAKER
HP 4 VOIES

Pioneer

TS-A1680F

THF5888-D/VI
THF5888-D/VI
THF5888-D/VI
THF5888-D/VI

Pioneer

6½"/16.5cm
350wMax

A series / séries

Pioneer

A series / séries

A-series sound design delivers better car-music-life
- Powerful and well controlled bass
- High sensitivity and Wide dynamic range
- Clarity of vocal

La conception sonore de la série A offre une meilleure qualité sonore
- Basse puissante et bien contrôlée
- Haute sensibilité et large gamme dynamique
- Clarté de la voix

OPEN & SMOOTH™

INJECTION MOLDED CONE™

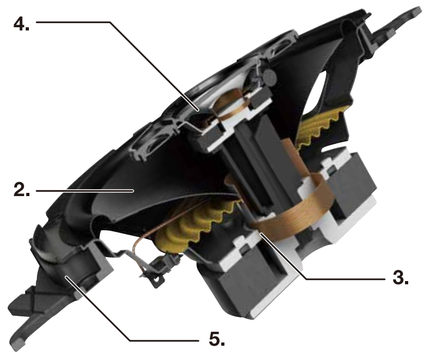

● FEATURES
1. OPEN and SMOOTH delivers smooth frequency response and an expansive soundstage
2. Carbon and Mica reinforced IMPP cone provides fast response and solid bass
3. Optimized symmetrical motor design reproduces accurate sound
4. Polyetherimide (PEI) midrange cone provides clear vocal
5. Multi-fit adaptors expand installation flexibility and improve acoustic performance

● CARACTÉRISTIQUES
1. OPEN et SMOOTH fournissent une réponse en fréquence douce et une scène sonore expansive
2. Le cône IMPP renforcé de carbone et de Mica procure une réponse rapide et des basses solides
3. La conception optimisée du moteur symétrique reproduit un son précis
4. Le cône polyétherimide (PEI) du médium fournit une voix claire
5. Les adaptateurs multi-adaptables augmentent la flexibilité de l'installation et améliorent les performances acoustiques

TS-A1680F
4-WAY SPEAKER

CarSoundFit
Car Sound Simulator Application for more in-car sound experience.
Application Car Simulator pour plus d'expérience sonore dans la voiture.

Download on the App Store
GET IT ON Google Play

※ U.S. and Canadian models only / Nur US-und Kanada- Modelle
Modèles américains et canadiens uniquement / Sólo modelli statunitensi e canadesi
Sólo los modelos de EE.UU. y Canadienses / Modelos apenas dos EUA e Canadá
Только для моделей США и Канады / الموديلات الأمريكية والكندية فقط

⚠ WARNING
Over time, your hearing "comfort level" adapts to higher volumes of sound, so that what sounds "normal" can actually be doing harm. To protect against hearing loss, set your equipment's volume at a low setting, slowly increase it until you can hear it comfortably and clearly, and leave it there. Do not turn up the volume so high that you can't hear what's around you.

⚠ AVERTISSEMENT
Avec le temps, votre système auditif peut s'adapter à des volumes supérieurs, et ce qui vous semble un « niveau de confort normal » pourrait au contraire endommager votre ouïe. Pour éviter toute perte auditive, réglez d'abord le volume de votre matériel à un niveau inférieur, puis montez-le progressivement jusqu'à un niveau d'écoute confortable et clair. Ne touchez ensuite plus au bouton du volume, et assurez-vous toujours de pouvoir entendre ce qui se passe autour de vous.

Register your product at / Enregistrez votre produit au :
http://www.pioneerelectronics.com
http://www.pioneerelectronics.ca